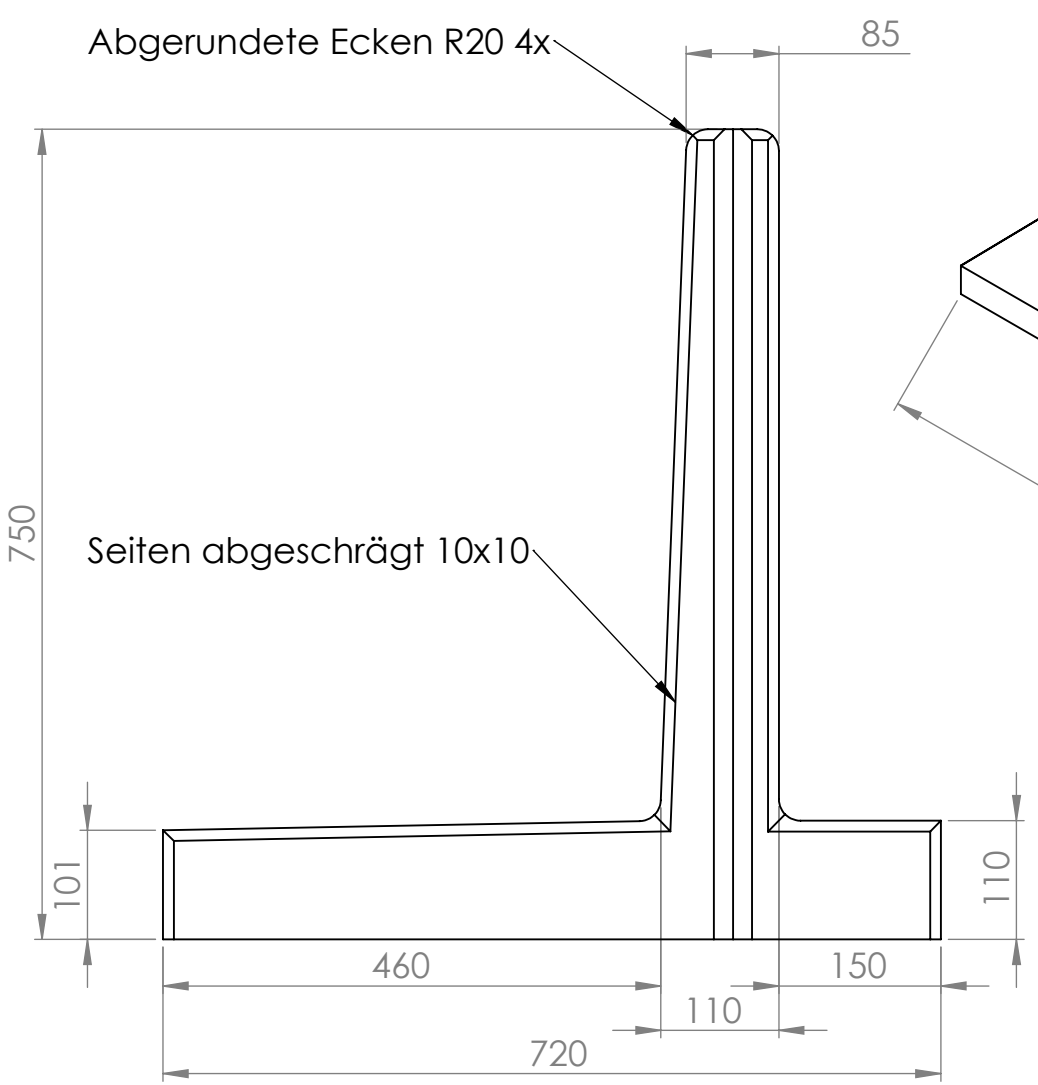

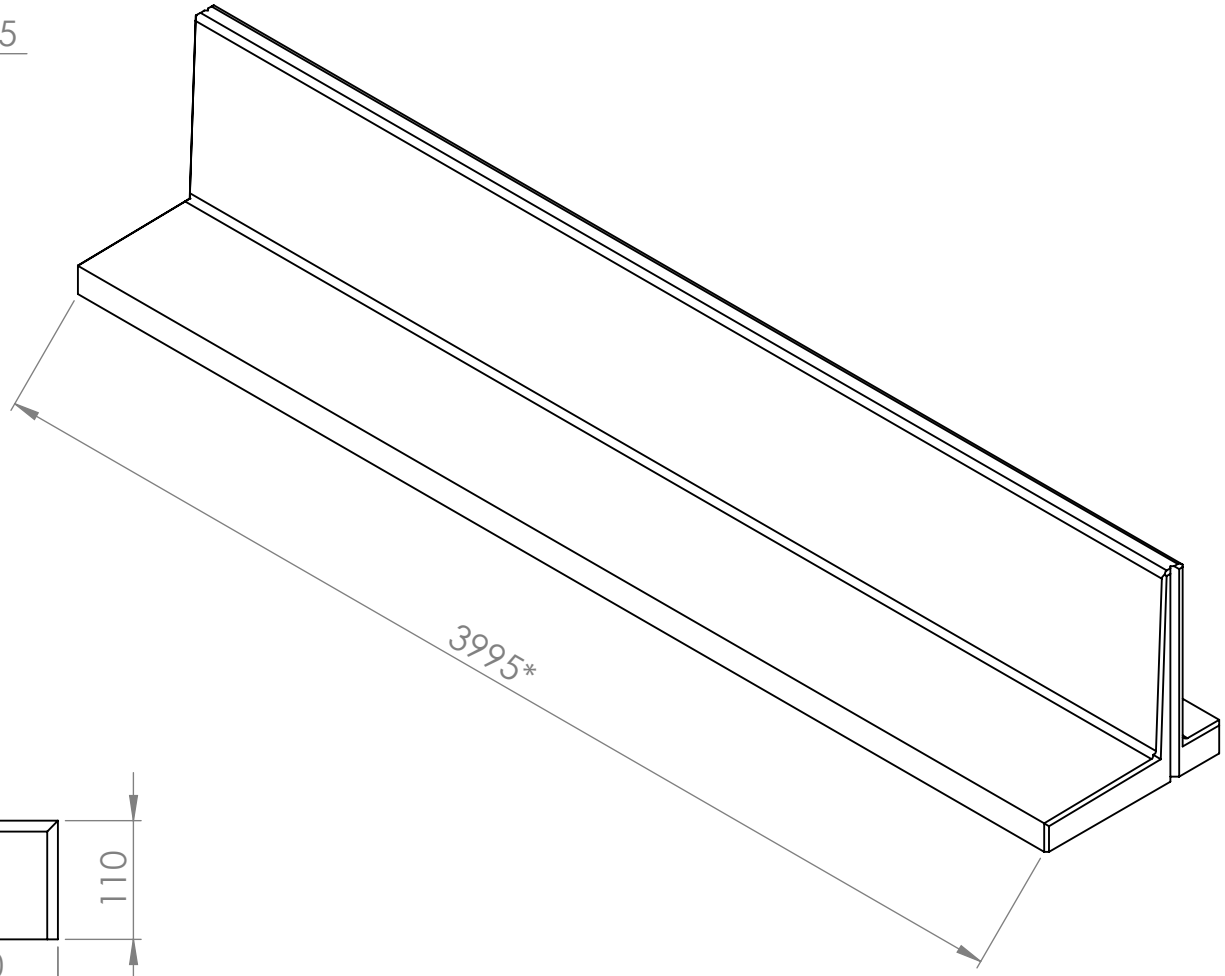

Wertherbrucher Straße 13
46459 Rees-Haldern
+419 322 210 947 31
info@geursbeton.de
www.geursbeton.de

Produktspezifikationen		Optional mit 14 cm Fuß, Kugelkopfanker, abgeschrägte Ecken und Gewindehülsen
Typ	VLHLV 75	Freistehende Wand, angeschlossener Fuß
Betonqualität	C60/75	CE und Güteschutz-Zertifiziert
Umweltschutzklasse	XA3, XC4, XF4	*Sonderlängen lieferbar oder ohne Sporn
Achslast	15 ton	20 Jahre Bruch Garantie
Gewicht	1.340 kg	Einseitig oder beidseitig belastbar
Umweltschutzklasse nach Deutsche Norm mit Beschichtigung		