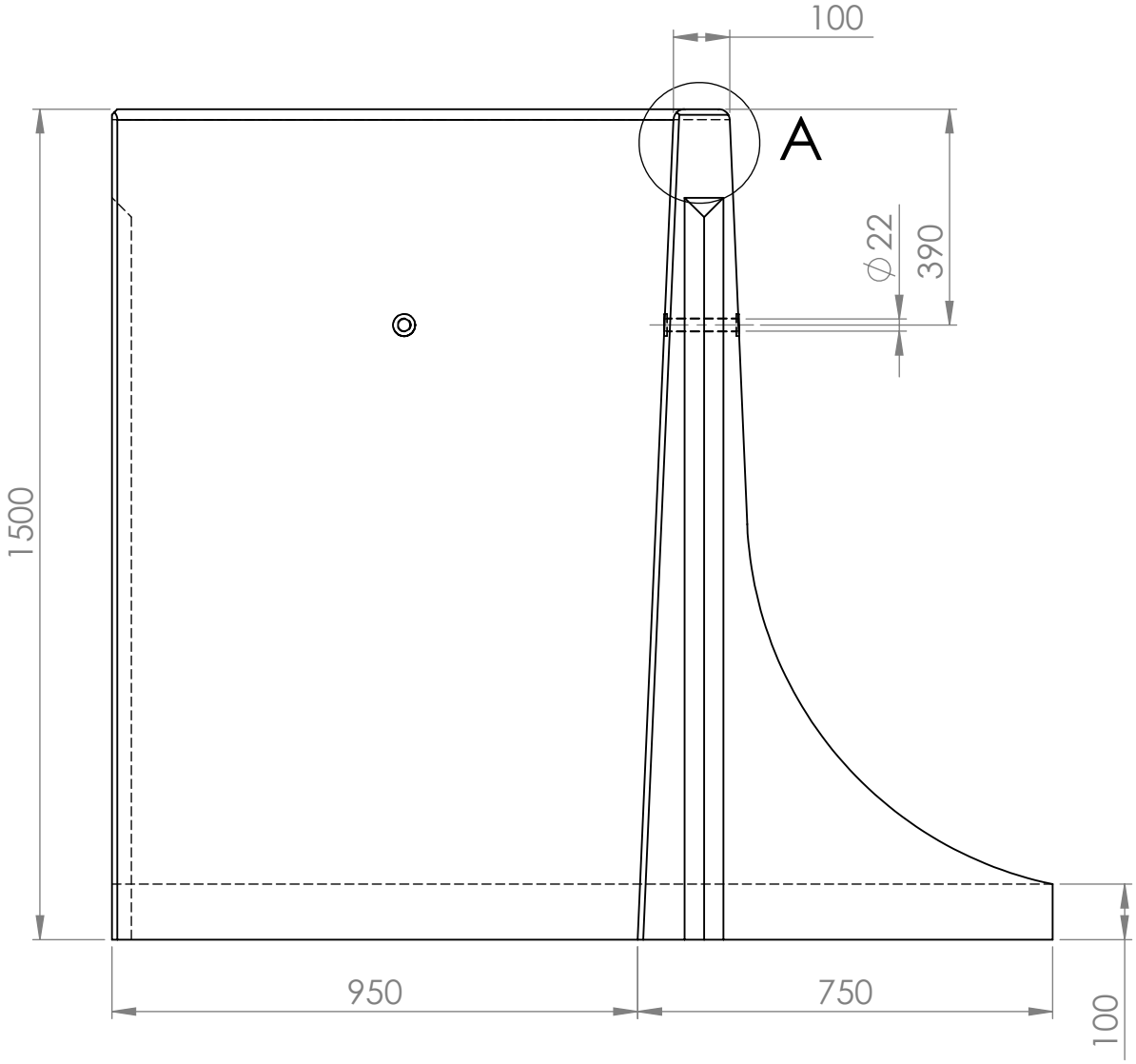

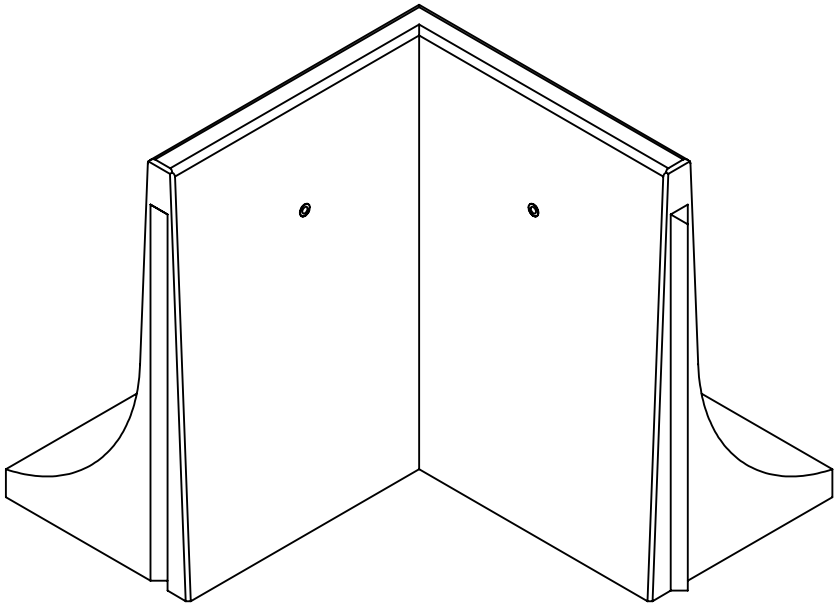

DETAIL A
Abgerundete Ecken

Siemensstraße 31
47533 Kleve
+49 322 210 947 31
info@geursbeton.de
www.geursbeton.de

Umweltschultzklasse
nach Deutsche Norm
mit Beschichtigung

Produktspezifikationen

Typ	HE 150	CE und Güteschutz-Zertifiziert
Betonqualität	C60/75	Nut- Feder Verbindung
Gewicht	2.300 kg	Lieferung aus Vorrat
Umweltschultzklasse	XA3, XC4, XF4	Optional mit Kugelkopfanker, abgeschrägte Ecken und Gewindehülsen
Bewehrung	Keine	
Anfüllung mit Erde oder Anschluß an vorhandene Flächen		