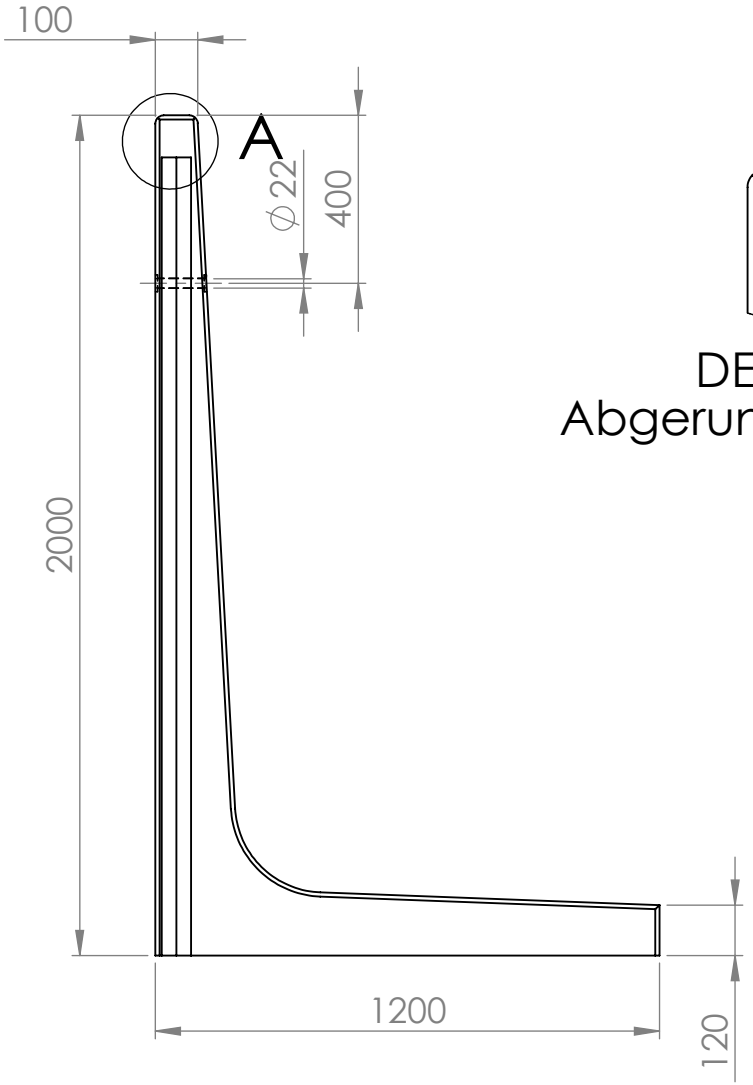

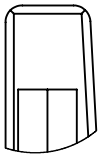

DETAIL A
Abgerundete Ecken

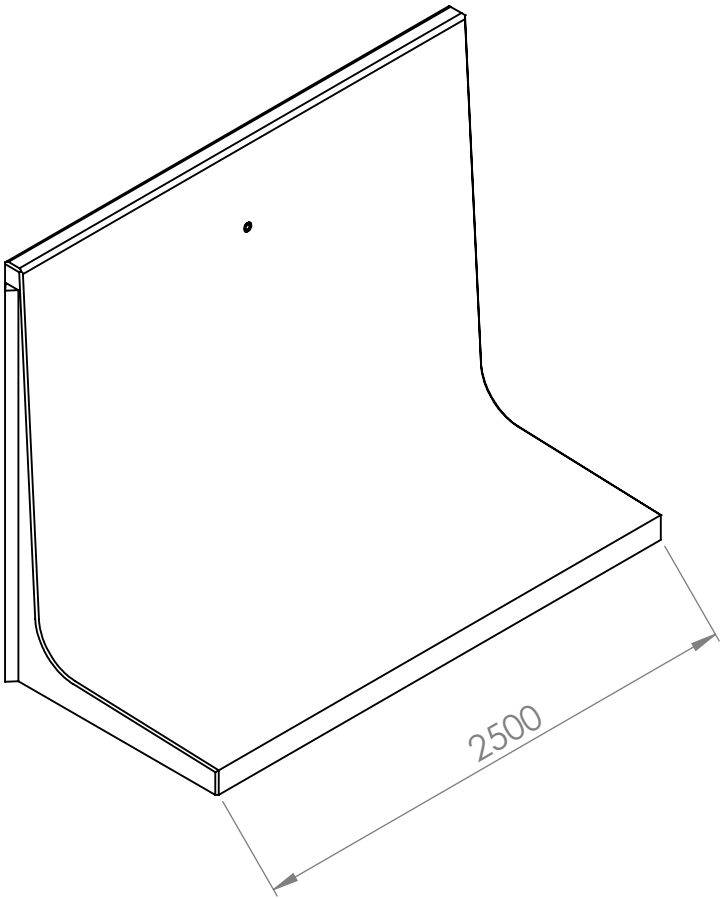

Siemensstraße 31
47533 Kleve
+49 322 210 947 31
info@geursbeton.de
www.geursbeton.de

Umweltschultzklasse
nach Deutsche Norm
mit Beschichtigung

Produktspezifikationen

Typ	VLG 200	Freistehende Wand, angeschlossener Fuß
Betonqualität	C60/75	CE und Güteschutz-Zertifiziert
Umweltschultzklasse	XA3, XC4, XF4	Nut- Feder Verbindung
Achslast	15 ton	20 Jahre Bruch Garantie
Gewicht	2.700 kg	Optional mit 14 cm Fuß, Kugelkopfanker, abgeschrägte Ecken und Gewindehülsen
Einseitig oder beidseitig belastbar		