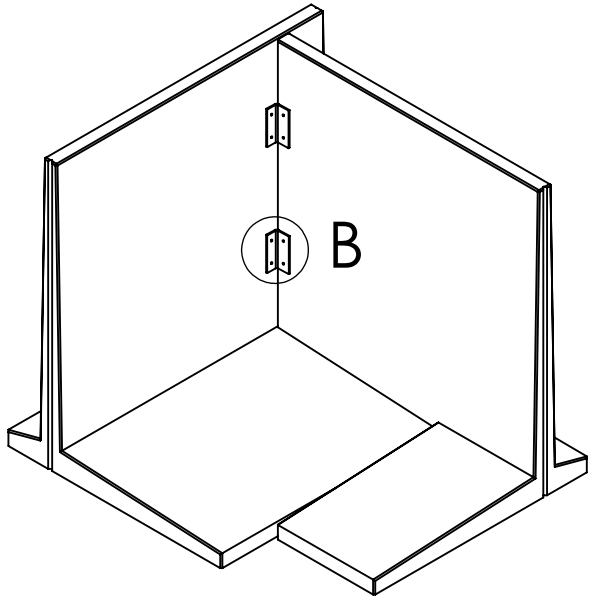

DETAIL B
Einfassung mit Winkelstahl, Abdichtung mit Quellband

GEURS BETON
GEURS BAU GmbH

Wertherbrucher Straße 13
46459 Rees-Haldern
+49 322 210 947 31
info@geursbeton.de
www.geursbeton.de

Produktspezifikationen		Optional mit 14 cm Fuß, Kugelkopfanker, abgeschrägte Ecken und Gewindehülsen
Typ	VLH 250 HO	Einseitig oder beidseitig belastbar
Betonqualität	C60/75	CE und Güteschutz-Zertifiziert
Umweltschutzklasse	XA3, XC4, XF4	Lieferung inkl. Kunststoffkoppelleisten
Achslast	15 ton	20 Jahre Bruch Garantie
Gewicht	2.900 kg	
Umweltschutzklasse nach Deutsche Norm mit Beschichtigung		