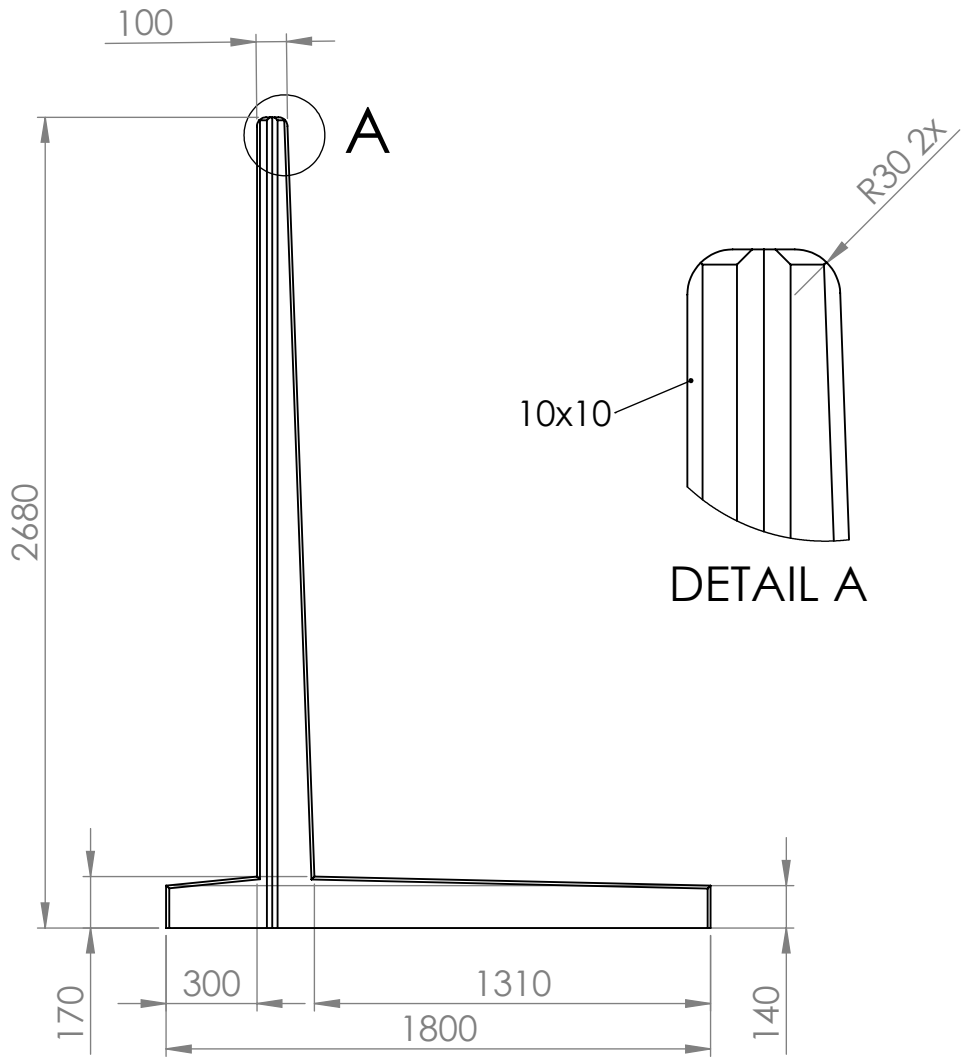

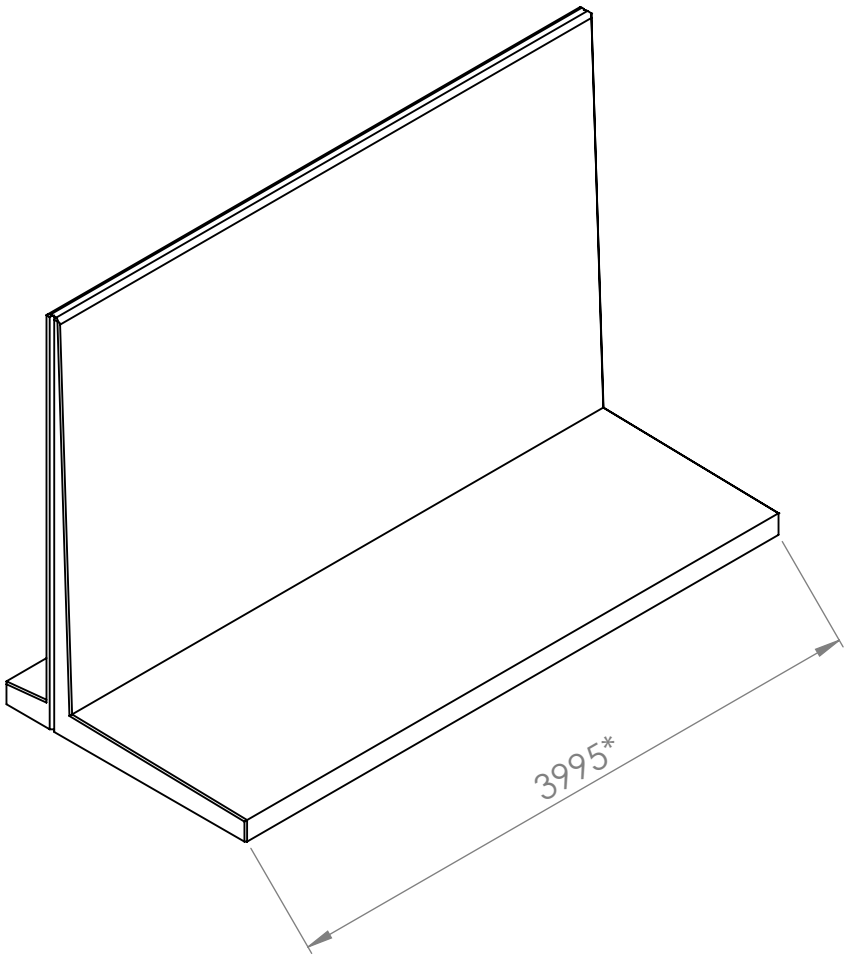

GEURS BETON

GEURS BAU GmbH

Siemensstraße 31
47533 Kleve
+49 322 210 947 31
info@geursbeton.de
www.geursbeton.de

Umweltschultzklasse
nach Deutsche Norm
mit Beschichtigung

Produktspezifikationen		Optional mit Kugelkopfanker, abgeschrägte Ecken und Gewindehülsen
Typ	SLW L 268	Freistehende Wand, angeschlossener Fuß
Betonqualität	C60/75	CE und Güteschutz-Zertifiziert
Umweltschultzklasse	XA3, XC4, XF4	Lieferung inkl. Kunststoffkoppelleisten
Achslast	15 ton	20 Jahre Bruch Garantie
Gewicht	6.200 kg	Einseitig oder beidseitig belastbar
*Sonderlängen lieferbar		