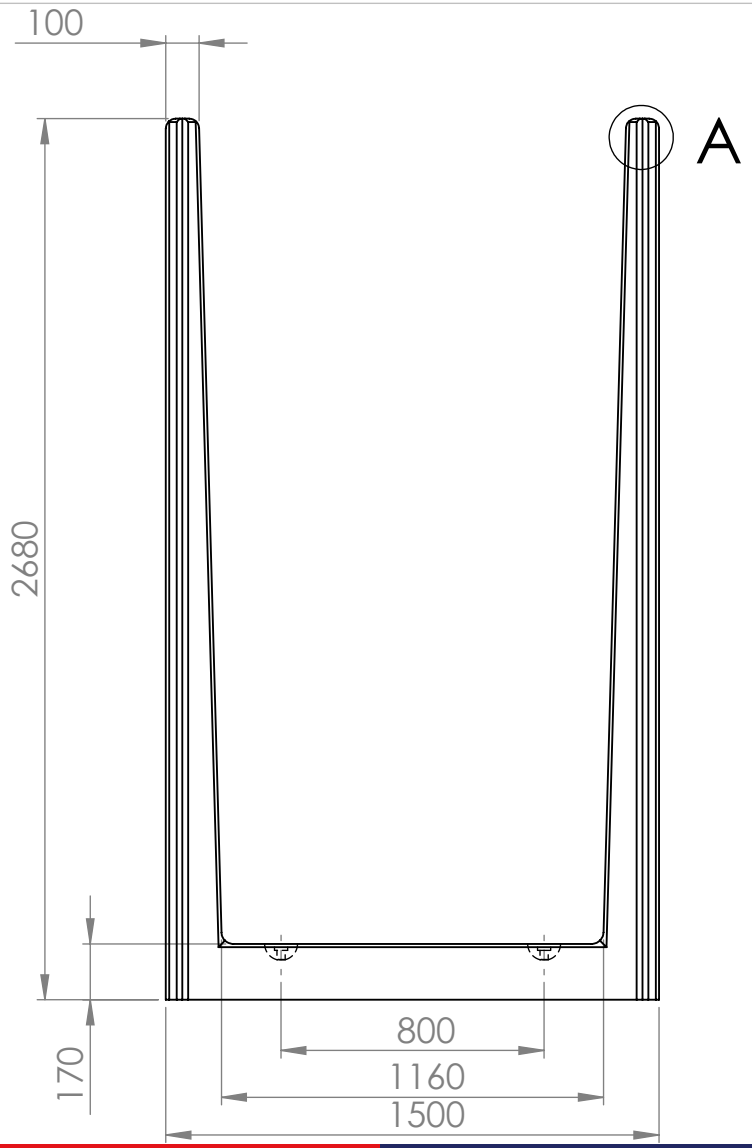

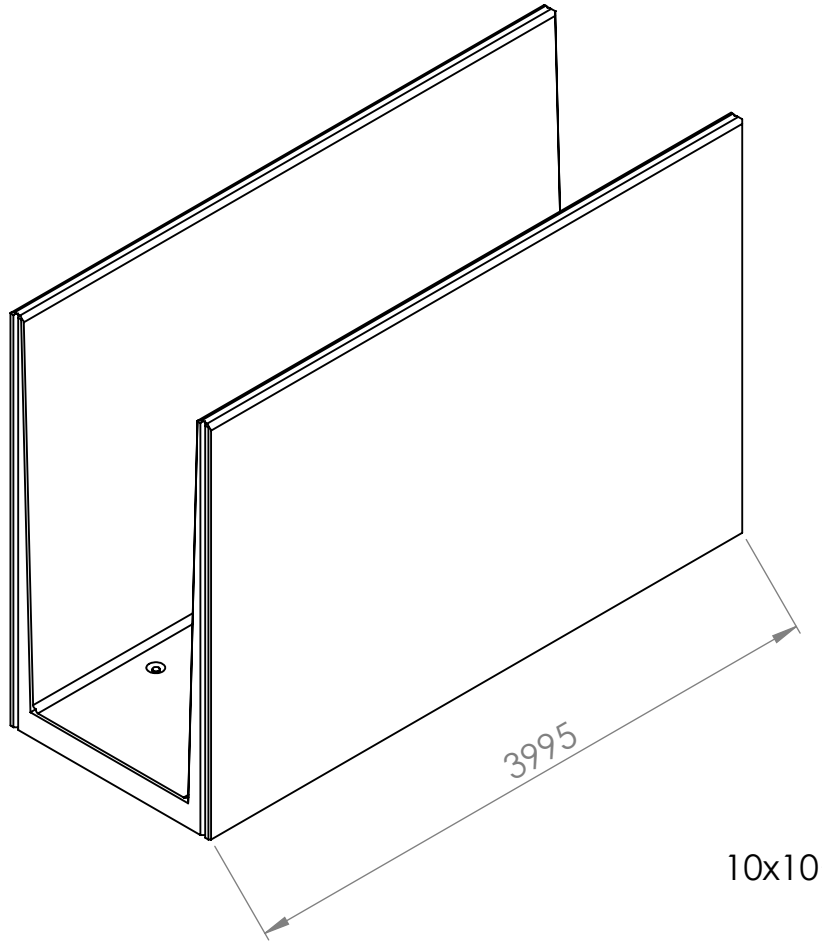

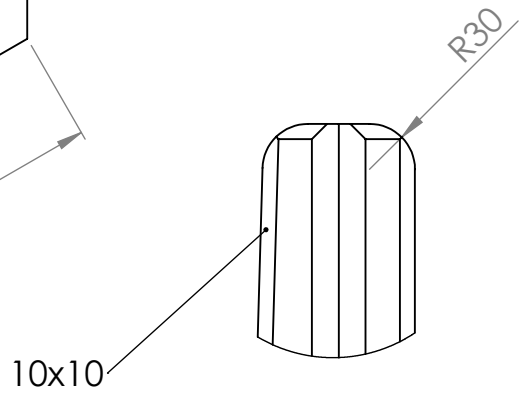

DETAIL A
Ecken abgerundet
Seiten abgeschrägt

Siemensstraße 31
47533 Kleve
+49 322 210 947 31
info@geursbeton.de
www.geursbeton.de

Umweltschultzklasse
nach Deutsche Norm
mit Beschichtigung

Produktspezifikationen

Typ	SLW U 268	Inkl. Hebevorrichtung
Betonqualität	C60/75	CE und Güteschutz-Zertifiziert
Umweltschultzklasse	XA3, XC4, XF4	Lieferung inkl. Kunststoffkoppelleisten
Achslast	15 ton	20 Jahre Bruch Garantie
Gewicht	9.300 kg	
Optional mit abgeschrägte Ecken und Gewindehülsen		